SONNETTES - BUZZERS

DESCRIPTION GENERALE

La gamme de **Sonnettes** et de **Buzzers** est constituée de boîtiers 1 module. Alors que dans les boîtiers 2 modules il a été possible d'intégrer une Sonnette et un Transformateur, un Buzzer et un Transformateur ou une Sonnette et un Buzzer ensemble avec un Transformateur .

DIMENSIONS en mm

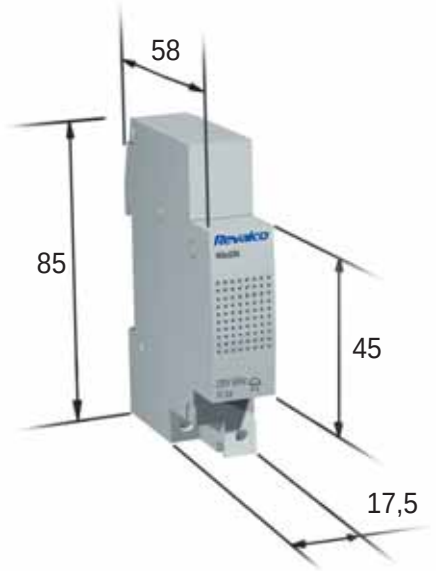

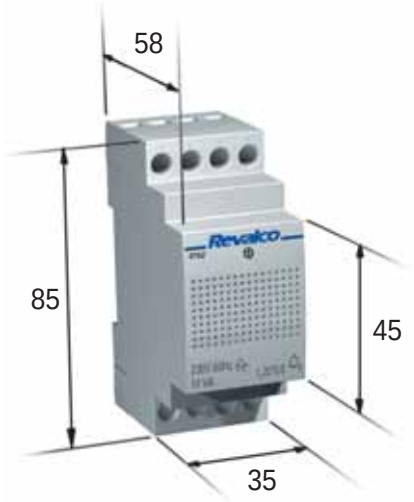

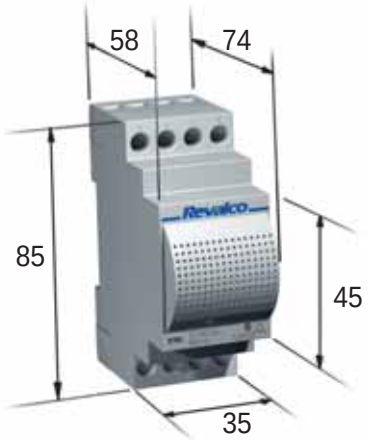

- **La dimension de 17 mm correspond à 1modules DIN**
- **Les dimensions de 35 mm correspondent à 2 modules DIN (de 17.5 mm chacun)**

SONNETTES

1RSU230 - 1RSU12

	1RSU230	1RSU12
ALIMENTATION AUXILIAIRE	230V~	12V~
FREQUENCE	50÷60 Hz	
NIVEAU DE PROTECTION	IP20	
CLASSE D'ISOLATION	II	
TEMPERATURE	-10 ÷ +55°C	
PUISSANCE ACCOUSTIQUE	84 dB à un mètre	
CONSOMMATION	10 VA	5 VA
UTILISATION	intermittent	
POIDS Kg.	0,20	
DIMENSIONS	1 DIN modules	

- **Pour le diagramme de raccordement voir page 123**

BUZZERS

1RRZ230 - 1RRZ12

	1RRZ230	1RRZ12
ALIMENTATION AUXILIAIRE	230V~	12V~
FREQUENCE	50÷60 Hz	
NIVEAU DE PROTECTION	IP20	
CLASSE D'ISOLATION	II	
TEMPERATURE	-10 ÷ +55°C	
PUISSANCE ACCOUSTIQUE	80 dB à 1 mètre	
CONSOMMATION	10 VA	5 VA
UTILISATION	Intermittent	
POIDS Kg.	0,20	
DIMENSIONS	1 DIN modules	

- Pour le diagramme de raccordement voir page 123

SONNETTES ET BUZZERS AVEC TRANSFORMATEURS

1RTSU / 1RTRZ

1RTRS

1RTSU - transformateur avec sonnette
1RTRZ - transformateur avec buzzer
1RTRS - transformateur avec sonnette et buzzer

	1RTSU	1RTRZ	1RTRS
ALIMENTATION AUXILIAIRE	230V~	230V~	230V~
FREQUENCE	50Hz	50Hz	50Hz
NIVEAU DE PROTECTION	IP20	IP20	IP20
CLASSE D'ISOLATION	II	II	II
TEMPERATURE	-10 ÷ +55°C	-10 ÷ +55°C	-10 ÷ +55°C
TENSION SECONDAIRE	24V~	24V~	24V~
PUISSANCE SUR SECONDAIRE 24V (borne 5 et 8)	6,1 VA	6,1 VA	
PUISSANCE SUR SECONDAIRE 24V (bornes 5 - 6 et 6 - 8)			3,8 VA+3,8 VA
Tension second. par rapport au courant nominal secondaire	-15% max	-15% max	-15% max
PUISSANCE ACCOUSTIQUE SONNETTE	80 dB à 1m		80 dB à 1m
PUISSANCE ACCOUSTIQUE BUZZER		70 dB à 1m	70 dB à 1m
COURANT PRIMAIRE DE MAGNETISATION	30 mA max	30 mA max	30 mA max
POIDS Kg.	0,40	0,40	0,50
DIMENSIONS	2 DIN modules	2 DIN modules	2 DIN modules

- Pour le diagramme de raccordement voir page 123

SONNETTES ELECTRONIQUES 3 TONS

1RSUE

ALIMENTATION AUXILIAIRE	230V~
FREQUENCE	50÷60 Hz
NIVEAU DE PROTECTION	IP20
CLASSE D'ISOLATION	II
TEMPERATURE	-10 ÷ +55°C
PUISSANCE ACCOUSTIQUE	100 dB à 1 mètre
CONSOMMATION	5 VA
FONCTIONNEMENT	Intermittent
POIDS kg.	0,20
DIMENSIONS	2 DIN modules

- Lors des sons, l'instrument émet également une lumière rouge
- Pour le diagramme de raccordement voir page 123